SVIZZERA - 2016

Bathroom Collection

H LINE

COSENTINO®

SILESTONE® DEKTON®

SVIZZERA - 2016

Bathroom Collection

HLINE

LAVABO **PORCELLANA** TOP **DEKTON TRILIUM**

1 Seleziona il tipo di top

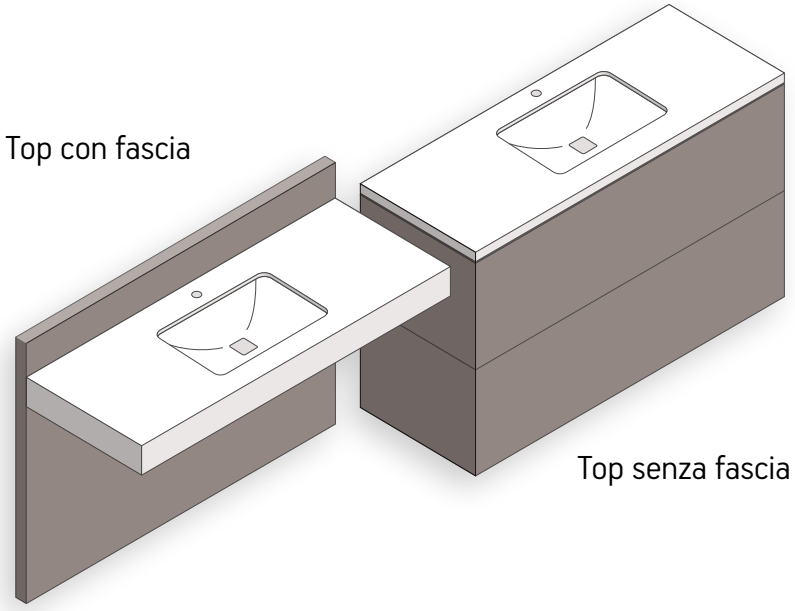

2 Definisci le dimensioni

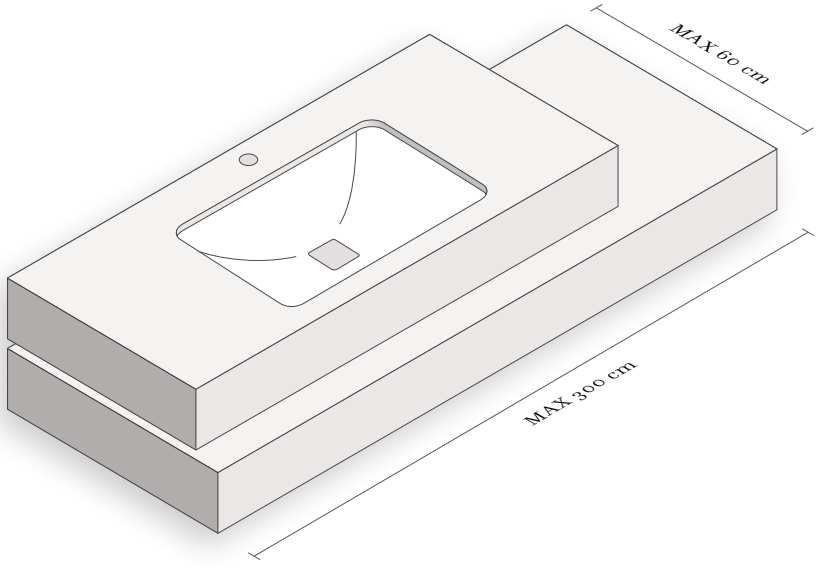

3 Scegli un materiale

SILESTONE®

Superfici in quarzo naturale

La superficie in quarzo naturale più venduta al mondo è Silestone®. Questo dato non è casuale. Silestone® è utilizzato sia a pavimento che a rivestimento per cucine e bagni, con una riduzione al minimo del numero di giunzioni.

Con Silestone® la vita acquisisce profondità e si riempie di colori e finiture uniche. Una gamma infinita di proposte con proprietà fisico-chimiche che sono il risultato di anni di costante ricerca.

- **PROGETTO** SU MISURA
- **QUARZO** NATURALE
- **GRANDE** FORMATO
- **RESISTENTE** ALLE MACCHIE
- **RESISTENTE** AI GRAFFI
- **RESISTENTE** AGLI URTI
- AMPIA GAMMA **DI COLORI**
- DIVERSE **FINITURE**
- RESISTENTE AI **PRODOTTI CHIMICI**

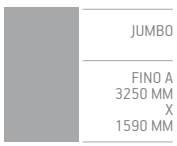

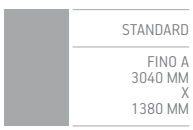

DEKTON®

Superfici ultracompatte

Dekton® è una sofisticata miscela di materie prime composta da vetro, materiali ceramici di ultima generazione e quarzo, che utilizza un processo tecnologico esclusivo (TSP). Questo consiste nell'accelerazione delle modifiche metamorfiche alle quali è sottoposta la pietra naturale per millenni in condizioni di alta pressione ed elevata temperatura.

La pressatura di Dekton® avviene con una pressa da 25.000 tonnellate che trasforma il piano in una superficie ultracompatta di grande formato.

- VARIE **TEXTURE**
- RESISTENZA **AI GRAFFI**
- RESISTENZA **ALLE MACCHIE**
- ELEVATA **RESISTENZA MECCANICA**
- RESISTENZA ALL'ABRASIONE
- RIDOTTO ASSORBIMENTO DI ACQUA
- MATERIALE IGNIFUGO
- ELEVATA RESISTENZA ALL'IDROLISI
- STABILITÀ CROMATICA

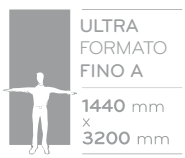

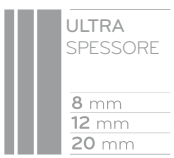

4

Scegli un colore, personalizza il tuo bagno

Scegli tra oltre 80 colori **Silestone®**

Consulta la palette colori per conoscere tutti i colori Silestone®

SILESTONE® by COSENTINO

THE **ORIGINAL QUARTZ**

Scegli tra oltre 35
colori **Dekton®**

Scegli un colore, personalizza il tuo bagno

4

DEKTON®

Consulta la palette colori per conoscere tutti i colori Dekton®

5 Seleziona un modello di lavabo

FLEX

Lavabo porcellana Gala Flex
49 x 37 cm con troppopieno

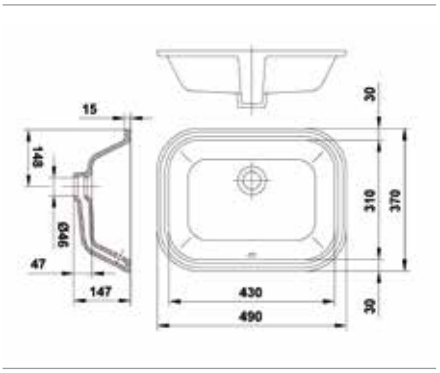

EGEO

Lavabo porcellana Gala Egeo
57 x 42 cm con troppopieno

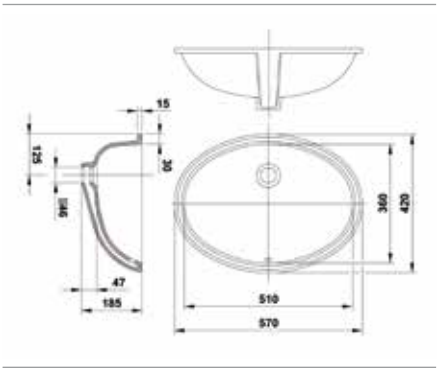

AIDA

Lavabo porcellana Gala Aida
54,5 x 43 cm con troppopieno

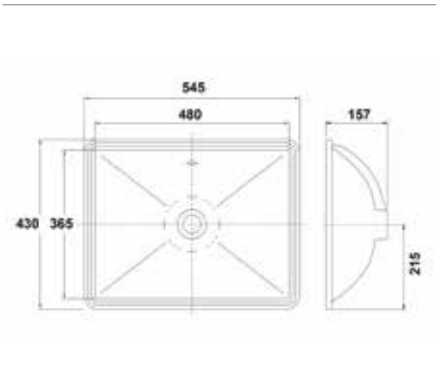

NEXUS

Lavabo porcellana Gala Nexus
56 x 40 cm con troppopieno

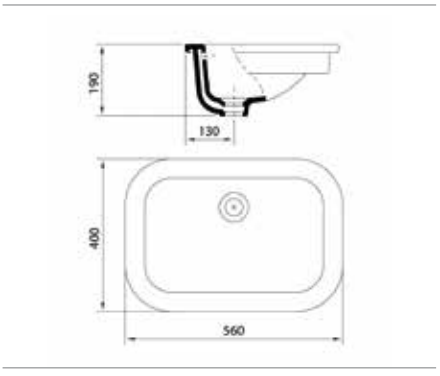

A: LAVABO **PORCELLANA** TOP **DEKTON ALDEM** | B: PAVIMENTO E RIVESTIMENTO **DEKTON ZENITH**

Prezzi Svizzera 2016

Prezzo di vendita al pubblico consigliato, senza IVA (PVP)
Solo per ordini minimi di 50 unità.

SILESTONE®

TIPO TOP	FINO A 90 X 60 CM	DA 91 X 60 CM FINO A 120 X 60 CM	DA 121 X 60 CM FINO A 160 X 60 CM	DA 161 X 60 CM FINO A 200 X 60 CM	DA 201 X 60 CM FINO A 240 X 60 CM	DA 241 X 60 CM FINO A 300 X 60 CM
ANGOLO RETTO 1.2 CM	912 CHF	986 CHF	1,078 CHF	1,181 CHF	1,273 CHF	1,364 CHF
FASCIA 16 CM	1,157 CHF	1,235 CHF	1,332 CHF	1,440 CHF	1,535 CHF	1,633 CHF

DEKTON®

TIPO TOP	FINO A 90 X 60 CM	DA 91 X 60 CM FINO A 120 X 60 CM	DA 121 X 60 CM FINO A 160 X 60 CM	DA 161 X 60 CM FINO A 200 X 60 CM	DA 201 X 60 CM FINO A 240 X 60 CM	DA 241 X 60 CM FINO A 300 X 60 CM
ANGOLO RETTO 1.2 CM	962 CHF	1,041 CHF	1,138 CHF	1,246 CHF	1,343 CHF	1,439 CHF
FASCIA 16 CM	1,221 CHF	1,303 CHF	1,406 CHF	1,520 CHF	1,621 CHF	1,723 CHF

DEKTON | XGLOSS

TIPO TOP	FINO A 90 X 60 CM	DA 91 X 60 CM FINO A 120 X 60 CM	DA 121 X 60 CM FINO A 160 X 60 CM	DA 161 X 60 CM FINO A 200 X 60 CM	DA 201 X 60 CM FINO A 240 X 60 CM	DA 241 X 60 CM FINO A 300 X 60 CM
ANGOLO RETTO 1.2 CM	1,114 CHF	1,206 CHF	1,318 CHF	1,443 CHF	1,555 CHF	1,667 CHF
FASCIA 16 CM	1,414 CHF	1,509 CHF	1,628 CHF	1,760 CHF	1,877 CHF	1,995 CHF

Opzionale vasca aggiuntiva 497 CHF

Vano porta-asciugamani
GRANDE 80 x 7 cm: 255 CHF
MEDIO 60 x 7 cm: 191 CHF
PICCOLO 40 x 7 cm: 127 CHF

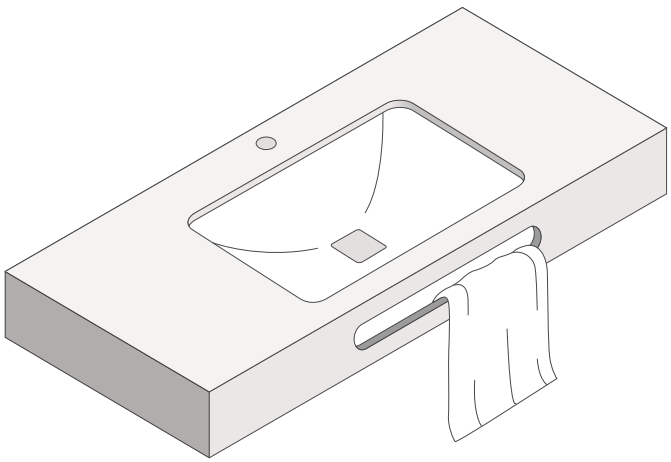

Il prodotto comprende
Top Silestone® o Dekton®
Lavabo in porcellana
Barre di supporto
Piletta di scarico e troppopieno

SILESTONE®
by COSENTINO

DEKTON®
by COSENTINO

A product designed by **COSENTINO**®

COSENTINO SVIZZERA AG,

Seegartenstrasse, 4
CH-8716 Schmerikon (SWISS)
Phone: 41 (0) 55 533 02 50 / Fax: 41 (0) 55 533 02 55
zurich@cosentino.com

Cosentinoswiss

www.cosentino.com / www.silestone.com / www.dekton.com

* Vedere le condizioni specifiche delle garanzie ** Per informazioni sui colori con certificazione NSF visitare www.nsf.org

V1 Abril 2016